KYMASGARD® GW1-RS485-FEM

Приемное радиоустройство,
шлюз для шины RS485, однонаправленный,
серия Frija II

NEW

S+S REGELTECHNIK

Устройство KYMASGARD® GW1- RS485 – FEM предназначено для открытого монтажа. Оно служит в качестве однонаправленного шлюза между передающими / принимающими радиоустройствами и шинными системами на базе RS485. Обеспечивает прием радиотелеграмм всех передатчиков, соответствующих стандарту протокола EnOcean. Программное обеспечение для конфигурирования и начальной настройки доступно бесплатно.

GW1-RS485-FEM

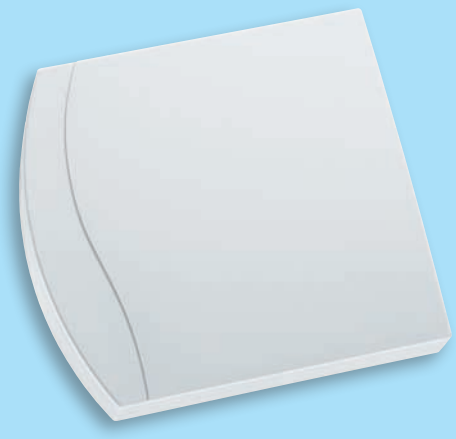

ТЕХНИЧЕСКИЕ ДАННЫЕ:

Режимы работы:..... прием телеграмм согласно стандарту EnOcean

Расчетное напряжение:..... 12...30 В пост. / перем. тока

Расчетный ток:..... 0,5 А

Потребляемый ток:..... прибл. 20 мА: ток холостого режима
прибл. 25 мА: рабочий ток

Радиомодуль: ..... TCM 120

Защита:..... отсутствует

Элементы управления
и индикации:..... 1 кнопка („LRN")
5 светодиодов (рабочее напряжение, режим обучения, конфликт, тест, данные)

Подключение:..... 8-контактные штекерные клеммы

Корпус:..... пластик, акрилонитрил-бутадиенстирол (ABS), цвет чистый белый (аналогичен RAL 9010)

Габариты:..... 98 x 106 x 32 мм (Frija II)

Монтаж:..... настенный или в монтажную коробку Ø 55 мм, низ с четырьмя отверстиями, для закрепления в вертикально или горизонтально установленных коробках с подводом кабеля сзади, с шаблоном отверстия под открытый ввод кабеля

Окружающая температура:..... - 5 ... + 40 °C (в рабочем режиме)

Допустимая влажность
воздуха: ..... 5 ... 90 % отн. влажн., без конденсата

Степень защиты:..... IP 20 (согласно EN 60 529)

Нормы: ..... соответствие CE - нормам, соответствие требованиям к содержанию опасных веществ согл. директиве 2002 / 95 / EC

Габаритный чертеж **GW1-RS485-FEM**

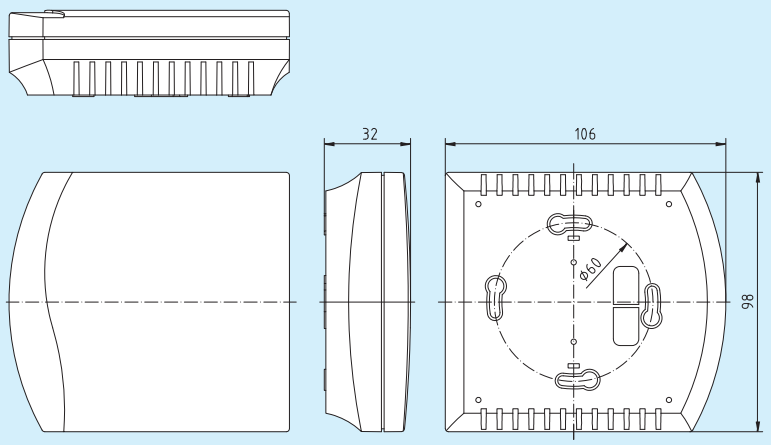

Схема подключения **GW1-RS485-FEM**

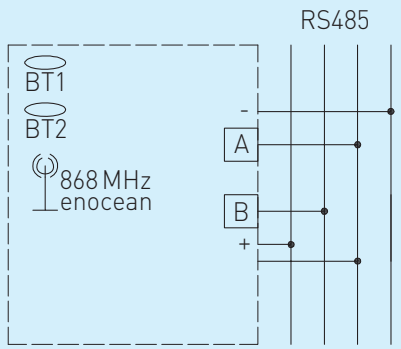

KYMASGARD® GW1-RS485-FEM

Тип / группа товаров 3	Арт. номер	Тип	Шина связи	Монтаж
GW1-RS485-FEM	KYMASGARD-7429-0021-000	однонаправленный	RS485	открытый